Produktdatenblatt

Power Steckverbinder

Bezeichnung	**Polzahl: 6+PE, Kabelstecker mit Kabelzugentlastung, PG9, mit VDE, SEV, UL Zulassung, schrauben**
Bereich	**RD24 Power Serien 692/693**
Bestellnummer	**99 4217 00 07**

Abbildung

Maßzeichnung

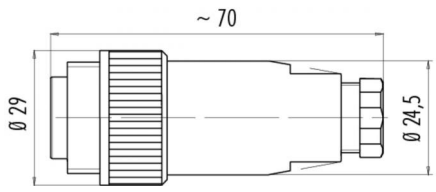

Polbild

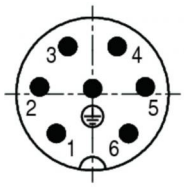

	X	Y
1	–3,25	–3,54
2	–4,76	0,63
3	–2,22	4,26
4	2,22	4,26
5	4,76	0,63
6	3,25	–3,54
PE	0,00	0,50

Deratingkurve

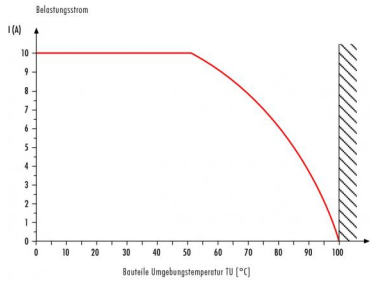

Die Einzelteildarstellung und Montageanleitung finden Sie auf der nachfolgenden Seite.

Technische Daten

Allgemeine Kennwerte

Steckverbinder-Bauform	Kabelstecker
Steckverbinder Verriegelung	schraub
Anschlussart	schraubklemm
Anschlußquerschnitt (mm)	max. 1,5 mm^2
Anschlußquerschnitt (AWG)	max. 16
Kabeldurchlass	6,0 - 8,0 mm
Obere Grenztemperatur	100 °C
Untere Grenztemperatur	-40 °C

Kabeldaten

Zulassung 1	UL
Zulassung 2	ESTI+
Zulassung 3	VDE

Elektrische Kennwerte

Bemessungsstrom (40°C)	10 A (8 A UL)
Bemessungsspannung	250 V
Bemessungs-Stoßspannung	4000 V
Verschmutzungsgrad	3
Überspannungskategorie	III
Isolierstoffgruppe	III
Durchgangswiderstand	≤ 5 mΩ
Isolationswiderstand	≥ 10^{10}Ω
EMV-Tauglichkeit	nicht schirmbar
Schutzart	IP67 IP65 bei Leitungsdurchmesser 6-7 mm
Mechanische Lebensdauer	> 500 Steckzyklen

Werkstoffe

Material Kontakt	CuZn (Messing)
Kontaktoberfläche	Ag (Silber)
Material Kontaktkörper	PBT (UL 94 V-0)

Produktdatenblatt

Power Steckverbinder

Bezeichnung	**Polzahl: 6+PE, Kabelstecker mit Kabelzugentlastung, PG9, mit VDE, SEV, UL Zulassung, schrauben**
Bereich	**RD24 Power Serien 692/693**
Bestellnummer	**99 4217 00 07**

Einzelteildarstellung

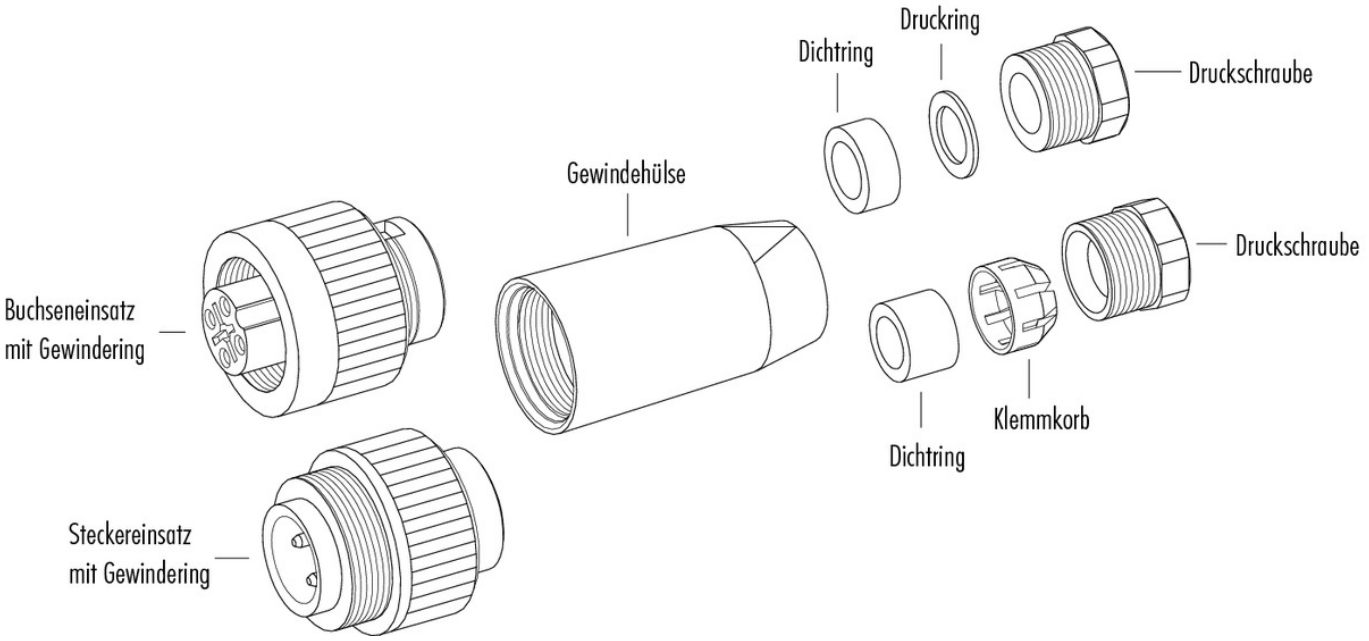

Montageanleitung / Montageausschnitt

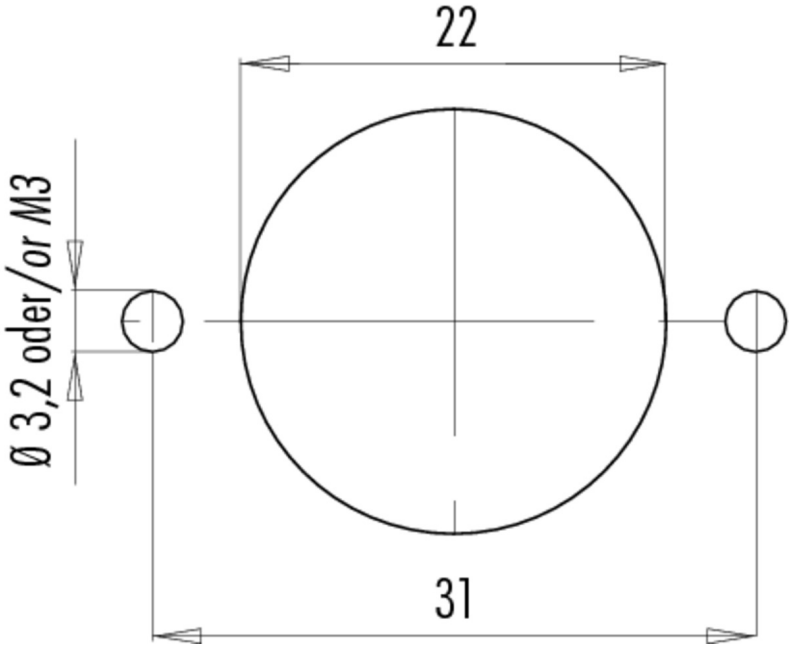

Bezeichnung	**Polzahl: 6+PE, Kabelstecker mit Kabelzugentlastung, PG9, mit VDE, SEV, UL Zulassung, schrauben**
Bereich	**RD24 Power Serien 692/693**
Bestellnummer	**99 4217 00 07**

Sicherheitshinweise / Montagehinweise

Der Steckverbinder darf nicht unter Last gesteckt oder getrennt werden. Eine Nichtbeachtung sowie unsachgemäße Verwendung kann Personenschäden zur Folge haben.
Die Steckverbinder sind für Einsatzbereiche im Anlagen-, Steuerungs- und Elektrogerätebau entwickelt worden. Die Überprüfung, ob die Steckverbinder auch in anderen Einsatzgebieten verwendet werden können, obliegt dem Anwender.
Zum Schutz gegen unbeabsichtigtes Öffnen des Steckverbinders, ist bei einem Einsatz in Stromkreisen mit berührungsgefährlichen Spannungen das Gewinde zwischen dem Gehäuse und dem Steckverbinderkopf mit einem geeigneten Cyanacrylatkleber zu sichern. Dies gilt nicht für Steckverbinder, die in SELV und PELV Stromkreisen nach IEC 61140 (EN 61140, VDE 0140-1) eingesetzt werden.
Steckverbinder, die in Stromkreisen mit berührungsgefährlichen Spannungen eingesetzt werden, dürfen nur von, oder unter Aufsicht von Personen, die eine elektrotechnische Ausbildung besitzen, unter Berücksichtigung der geltenden Bestimmungen und Normen montiert und benutzt werden.
Steckverbinder mit der Schutzart IP 67 und IP 68 sind nicht für die Verwendung unter Wasser geeignet. Beim Einsatz im Freien müssen die Steckverbinder gesondert gegen Korrosion geschützt werden. Weitere Infos zu den IP Schutzarten siehe im Bereich Downloadcenter „Technische Informationen“
Zum Verriegeln des Kabelsteckverbinders mit dem Gerätesteckverbinder wird der Gewindering „handfest“ (ca. 50 cNm) angezogen.